Dauner Antriebstechnik GmbH

Senkbremsventil

– doppeltwirkend –

max. 350 bar

Gehäuse: verzinkter Stahl

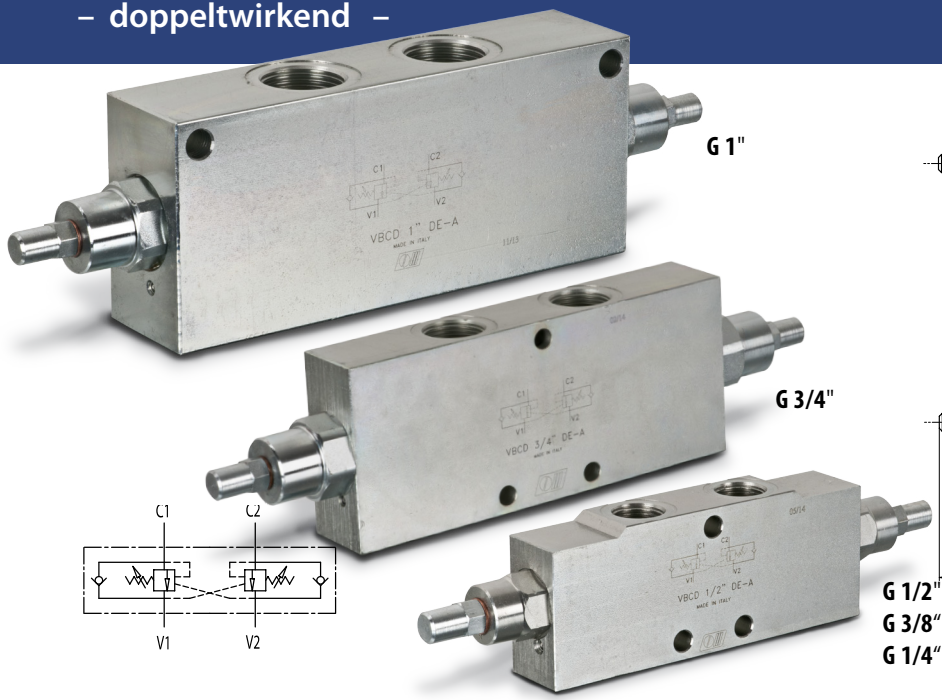

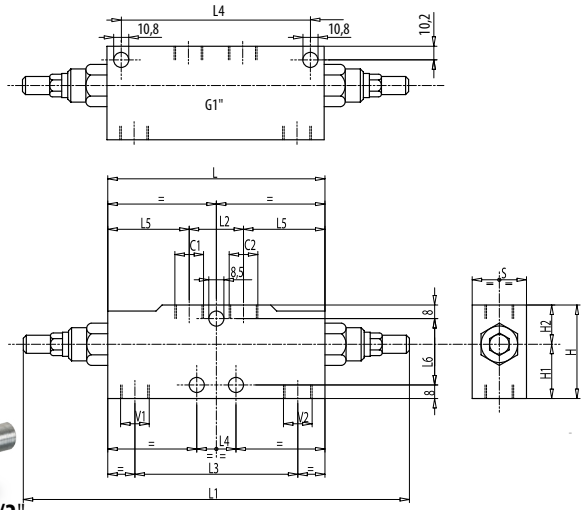

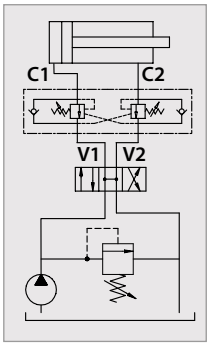

Senkbremsventile oder auch Overcenter Valves genannt, haben die Aufgabe, ziehende Lasten an Hydraulikzylindern oder Hydraulikmotoren an einem unkontrollierten Voreilen zu hindern. Die Verbraucher werden dazu auf der Ablaufseite über das einstellbare Druckventil vorgespannt. Diese Vorspannung wird im Bedarfsfall über eine interne Steuerbohrung aufgehoben, sodass eine kontrollierte Bewegung möglich ist.
Die Ventile müssen immer für den jeweiligen Anwendungsfall eingestellt werden.

Bei der Verwendung dieser Ventile muss die Mittelstellung des vorgeschalteten Wegeventils zum Tank entlastet sein.

Öl Temperatur: 50°C – Öl Viskosität: 30 cSt

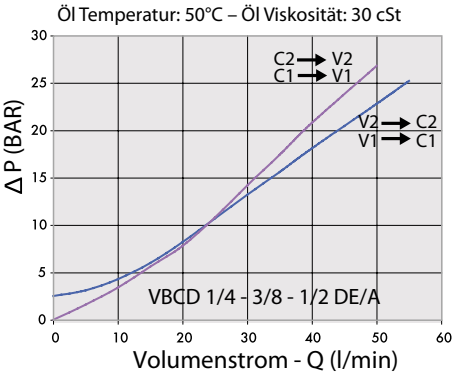

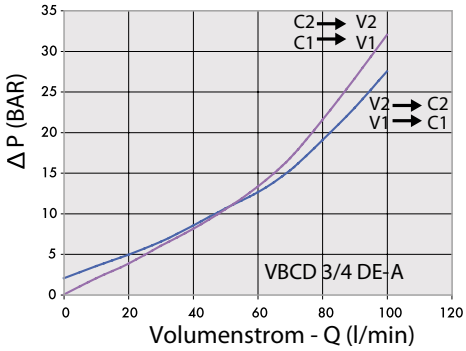

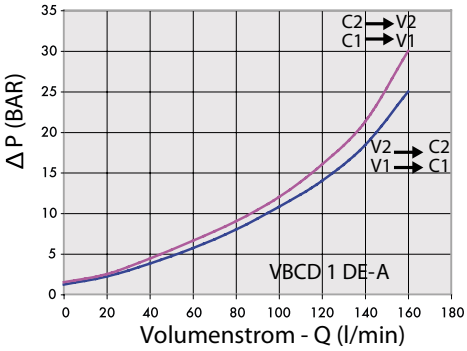

Bestellnummer	Bezeichnung	Aufsteuer-verhältnis	max. Durchfluss	max. Betriebsdruck	Anschluss-gewinde	L	L1	L2	L3	L4	L5	L6	H1	H2	H	S	Gewicht
			Lt. / min	bar	V1 - V2 C1 - C2	mm	mm	mm	mm	mm	mm	mm	mm	mm	mm	mm	kg
205-032-01000	VBCD1/4" DE/A	1:4,5	20	350	G 1/4"	150	248	50	110	30	50	44	32	28	60	30	1,968
205-032-01050	VBCD3/8" DE/A	1:4,5	40	350	G 3/8"	150	248	50	110	30	50	44	32	28	60	30	1,944
205-032-01100	VBCD1/2" DE/A	1:4,5	60	350	G 1/2"	150	248	50	110	30	50	44	32	28	60	30	1,886
205-032-01150	VBCD3/4" DE/A	1:5,5	95	350	G 3/4"	190	304	65	143	44	62,5	64	40	40	80	35	3,82
205-032-01200	VBCD100" DE/A	1:5,5	160	350	G 1"	210	319	66	158	190	72	/	45	45	90	50	7,12

Dauner Antriebstechnik GmbH – Industriestraße 3 – 96120 Bischberg – Trosdorf
Tel.: 09503/50008-0 – Fax: 09503/50008-49 – Email: info@dauner-antriebstechnik.de – www.dauner-antriebstechnik.de

Die Inhalte unserer Seiten wurden mit größter Sorgfalt erstellt. Für die Richtigkeit, Vollständigkeit und Aktualität der Inhalte können wir jedoch keine Gewähr übernehmen.